BALOO PUFA

Tkanina na zdjęciu: **LAMBI 8**

BALOO PUFA

RYSUNKI TECHNICZNE I WYMIARY _

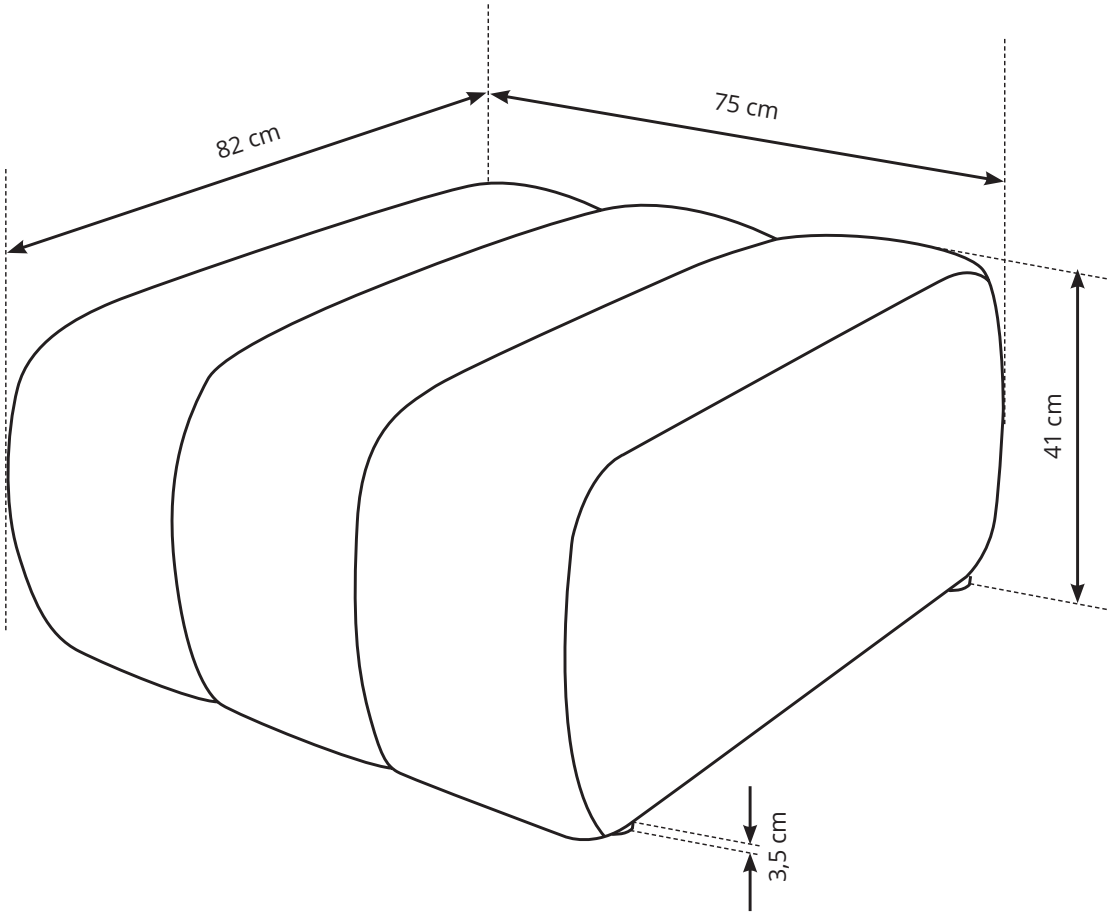

INFORMACJE _

Niniejsza karta nie jest ofertą w rozumieniu przepisów kodeksu cywilnego. Producent zastrzega sobie prawo do wykonywania zmian konstrukcyjnych oferowanych mebli, nie zmieniając ich ogólnego charakteru. Podane wymiary mogą ulec nieznacznej zmianie. Wszystkie podane wymiary są wymiarami zewnętrznymi i podane są w centymetrach. Ze względu na ograniczenia wynikające z technik druku / różnych ustawień wyświetlacza kolory mebli mogą nieznacznie różnić się od kolorów oferowanych mebli. Elementy dekoracyjne użyte w celu prezentacji produktu nie stanowią jego integralnej części.

BALOO PUFA

DANE OGÓLNE _

Mebel uniwersalny:	-
Funkcja spania:	-
Tkanina funkcji spania:	-
Pojemnik na pościel:	-
Oparcie:	-
Tapicerowane plecy:	-
Regulowane zagłówki:	-
Regulowane podłokietniki:	-
Dodatkowy zagłówek:	-
Dodatkowe poduszki ozdobne:	-
Nóżki / stopki:	tworzywo sztuczne (4 szt., 3,5 cm)
Kolor nóżki:	czarny
Instrukcja montażu:	nie
Podłokietniki zmontowane:	-
Nóżki / stopki zmontowane:	tak

GŁÓWNE WYMIARY _

Szer. x wys. x gł.:	82 x 41 x 75 cm
Wysokość siedziska:	41 cm
Powierzchnia spania:	-

DANE LOGISTYCZNE _

nr paczki:	szerokość:	wysokość:	głębokość:	waga (netto / brutto):	objętość:
1/1	85 cm	43,5 cm	78 cm	20 / 21,5 kg	0,29 m^3
				razem objętość:	**0,29 m^3**

BALOO PUFA

DANE TECHNICZNE _

Siedzisko - stelaż:	drewno sosnowe, płyta wiórowa
Siedzisko - pas tapicerski:	-
Siedzisko - sprężyna:	-
Siedzisko - pianka:	pianka PUR, typ T-3042
Siedzisko - inne materiały:	owata, flizelina
Oparcie - stelaż:	-
Oparcie - pas tapicerski:	-
Oparcie - sprężyna:	-
Oparcie - pianka:	-
Oparcie - inne materiały:	-
Oparcie - poduchy, wypełnienie:	-
Podłokietnik - stelaż:	-
Podłokietnik - pas tapicerski:	-
Podłokietnik - sprężyna:	-
Podłokietnik - pianka:	-
Podłokietnik - inne materiały:	-
Podłokietnik - regulowany:	-
Zagłówek - stelaż:	-
Zagłówek - pianka:	-
Zagłówek - inne materiały:	-
Zagłówek - regulowany:	-
Funkcja spania - stelaż:	-
Funkcja spania - sprężyna:	-
Funkcja spania - pianka:	-
Funkcja spania - inne materiały:	-
Pojemnik - wymiary:	-