LINO SOFA

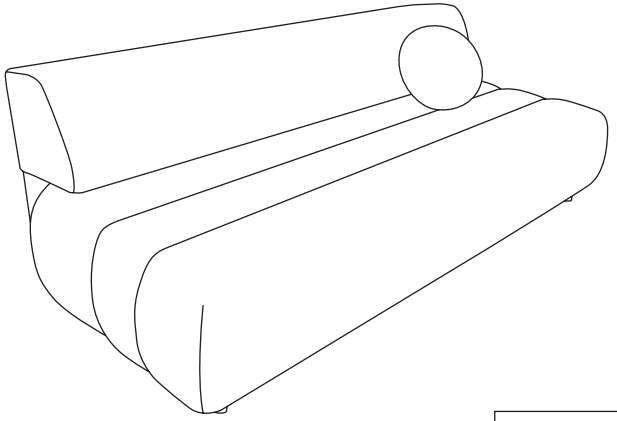

Producent - Produzent- Úretici - Producteur - Výrobce - Termelő - Producer -Produttore - Producător - Productor
MEBLE LASKI KACZOROWSKA SP.K.
Laski, ul. Kępińska 21, 63-620 Trzcinica
meble-laski@meble-laski.com.pl

2026-09-14

15 min.

- (D) Montageanleitung
- (FR) Notice de montage
- (NL) Handleiding voor de montage
- (CZ) Montážní návod
- (HU) Szerelési útmutató
- (TR) Montaj talimati
- (GB) Assembly Instructions
- (IT) Istruzioni di montaggio
- (PL) Instrukcja montażu
- (SK) Návod na montáž
- (RO) Instructiuni de montaj
- (RU) Инструкции по монтажу

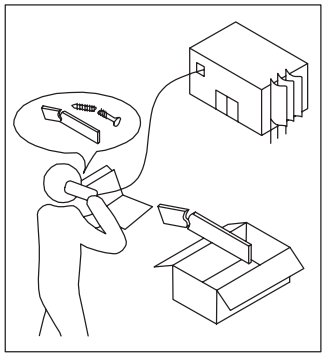

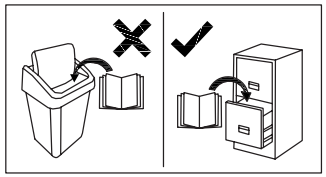

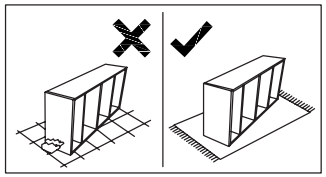

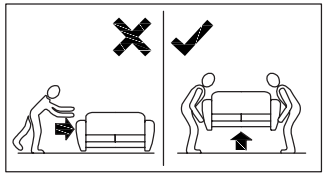

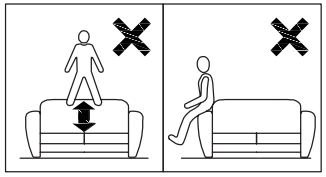

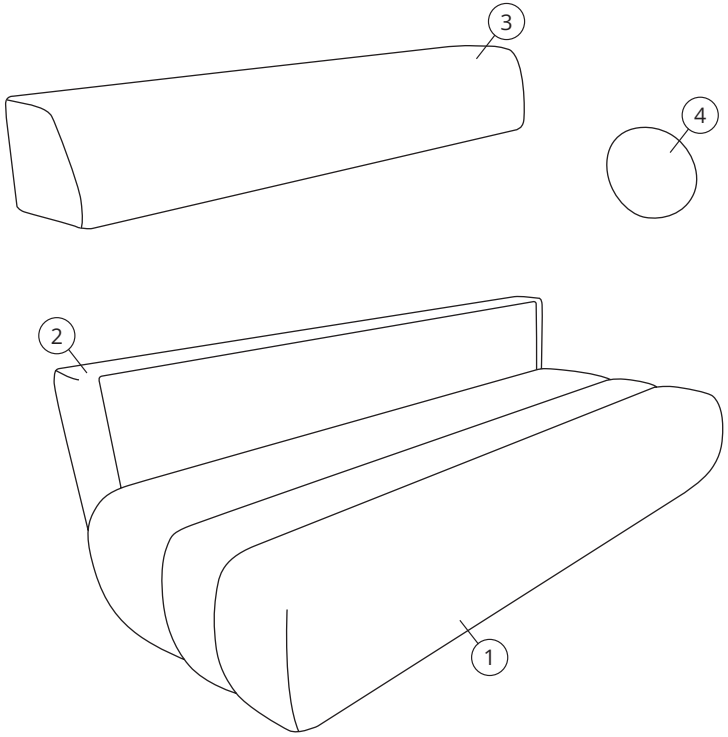

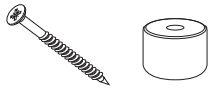

1

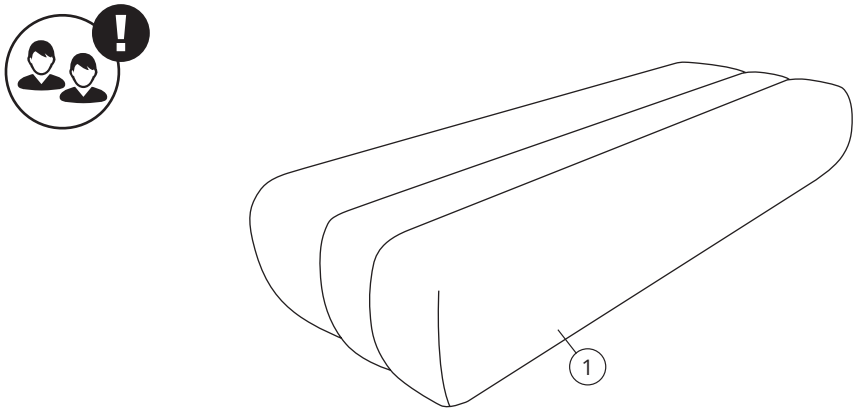

2

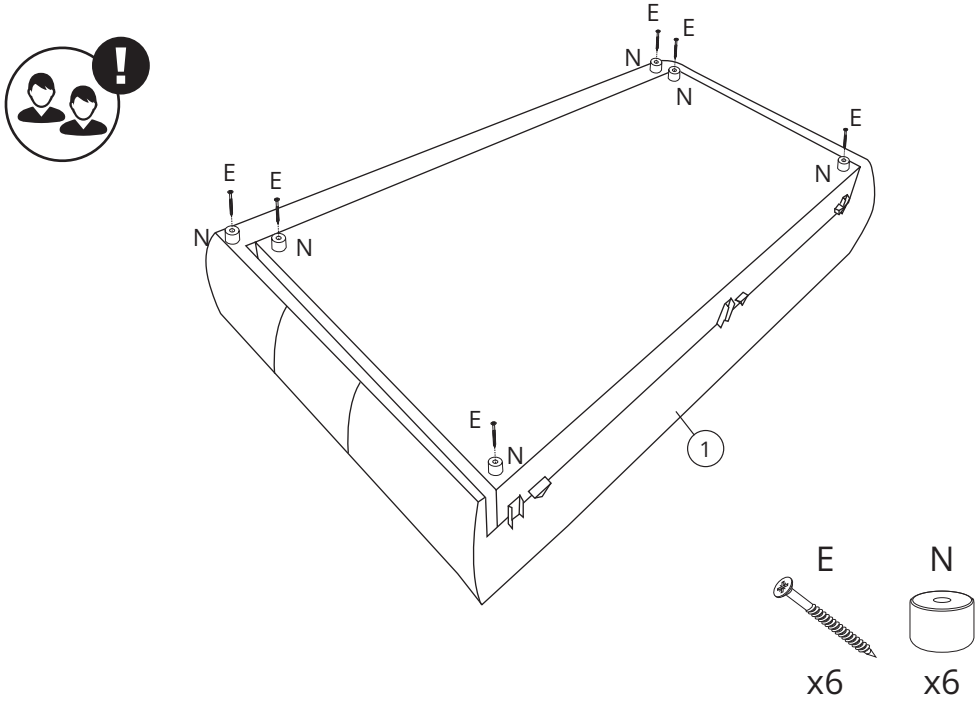

3

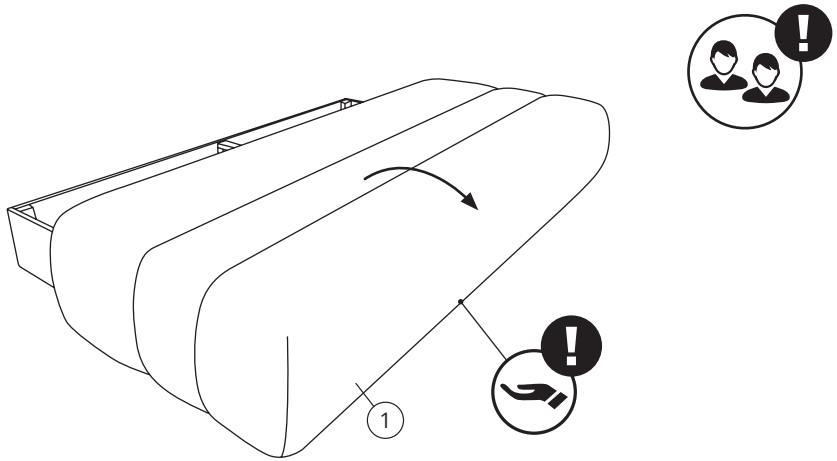

4

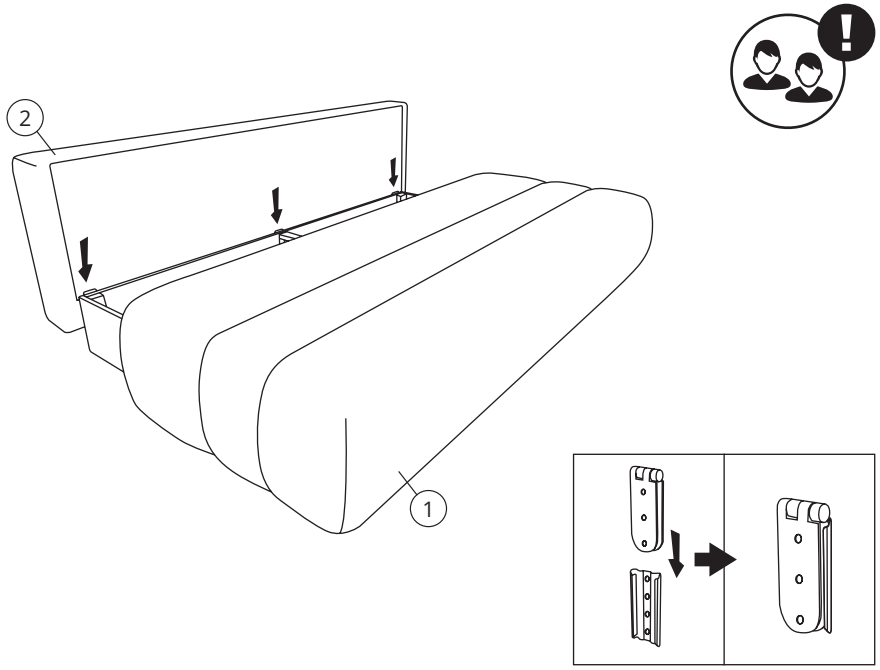

5

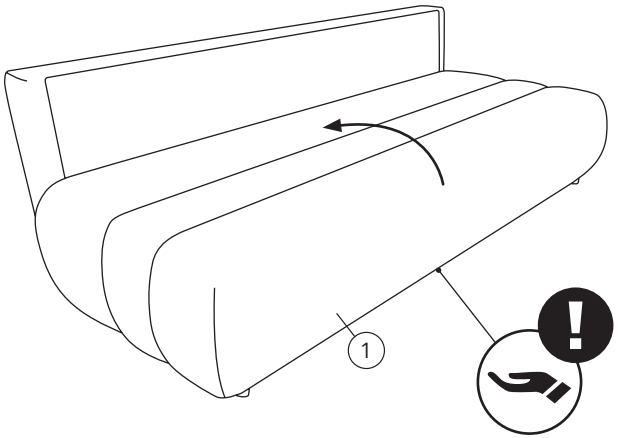

6

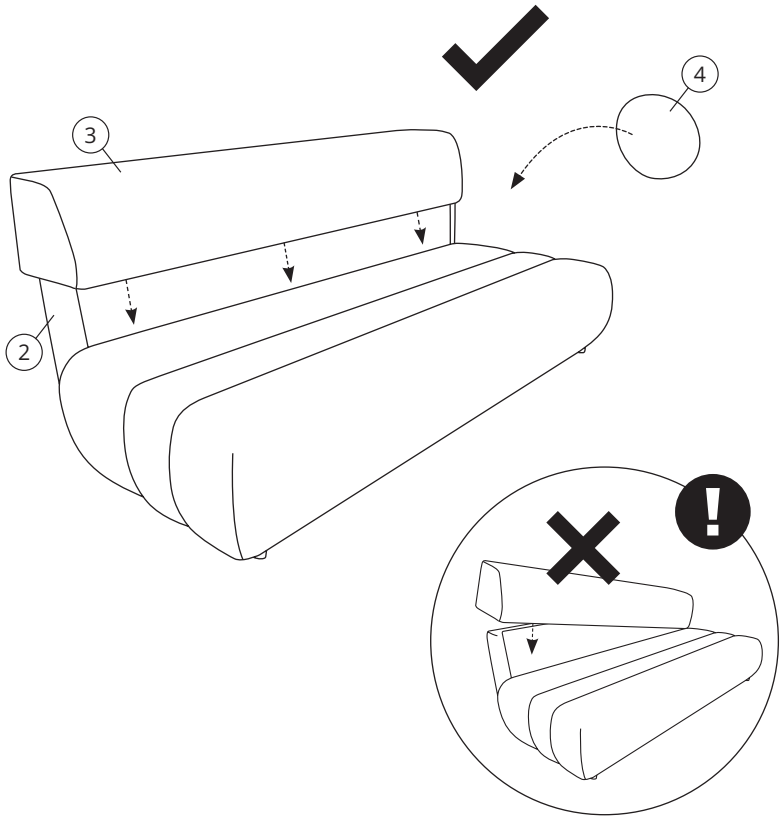

7

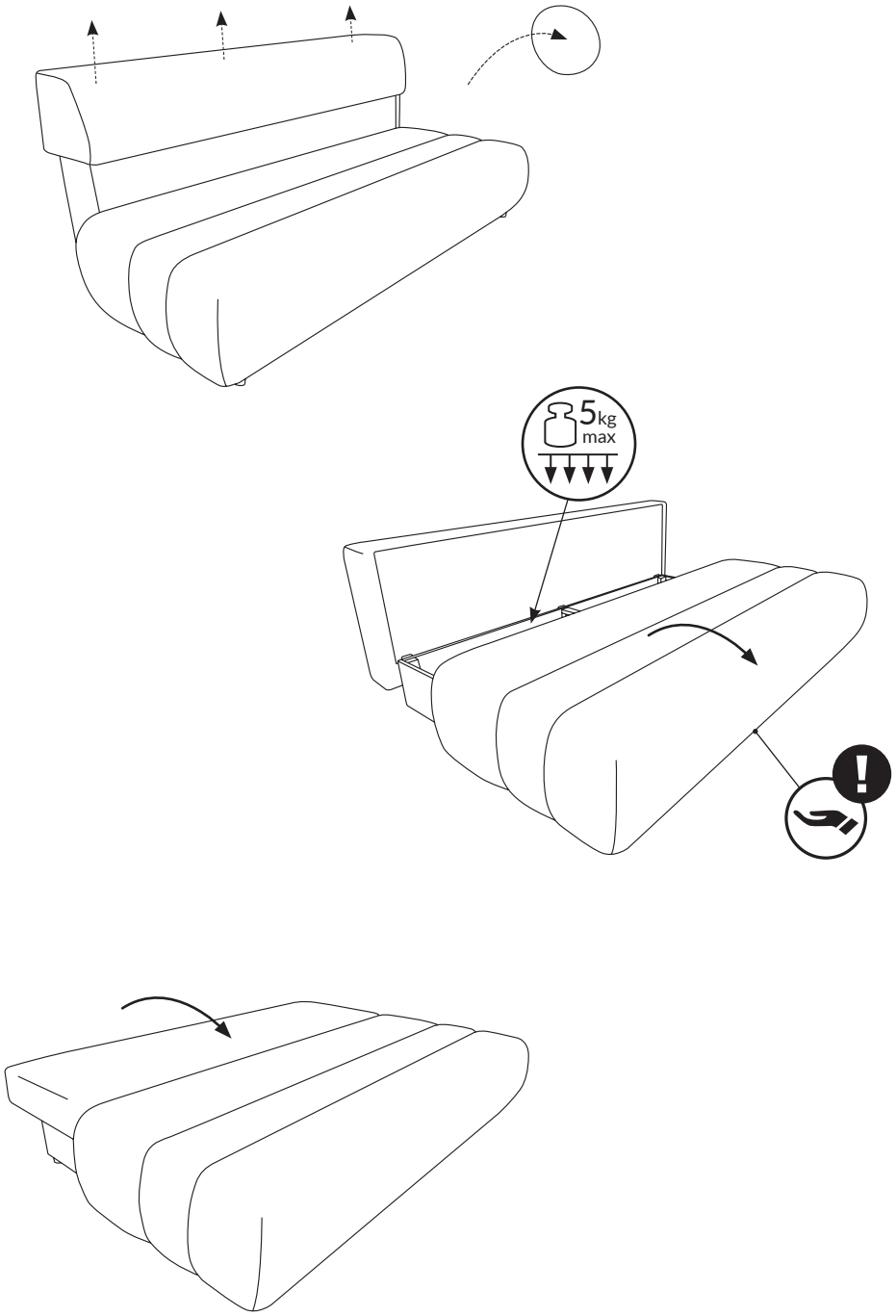

KARTA SERWISOWA / SERVICE FORM / SERVICEKARTE

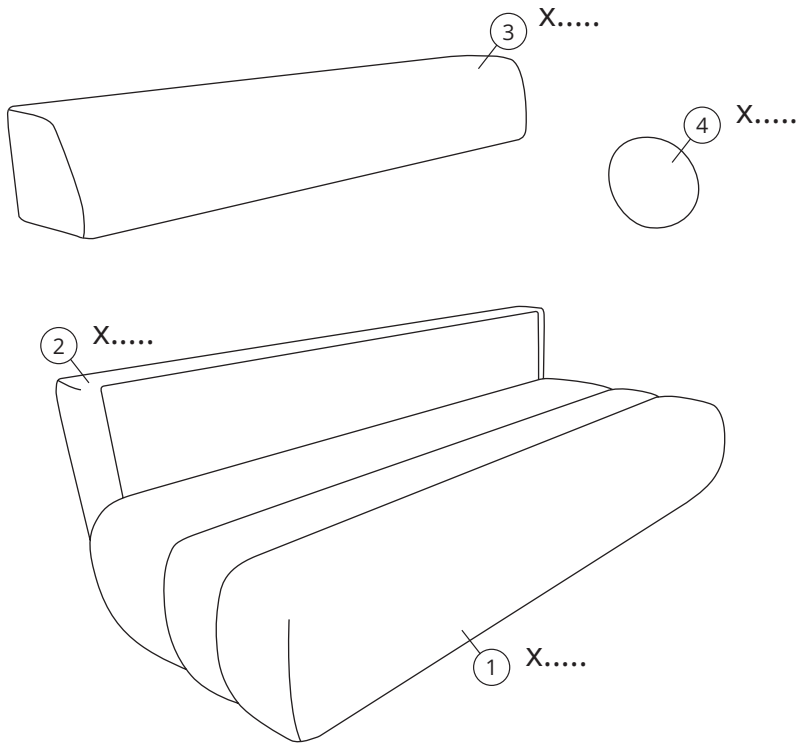

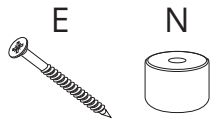

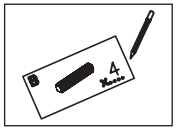

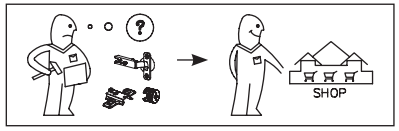

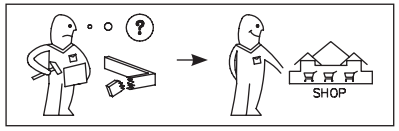

Uwaga - Upozornìní - Achtung - Attention - Caition - Figyelem
Attenzione - Opgelet - Atenţie - Upozornenie - Dikkat

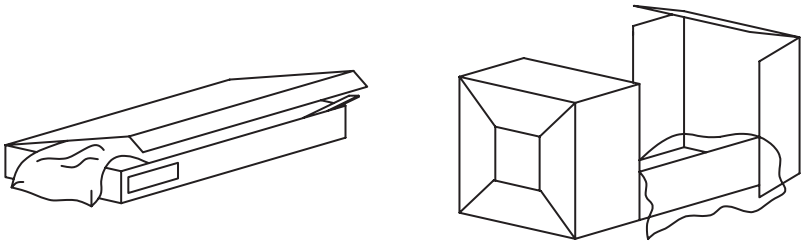

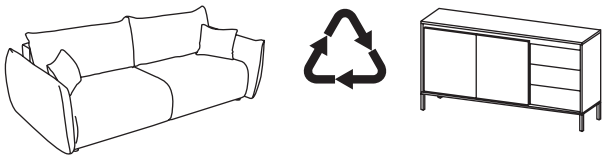

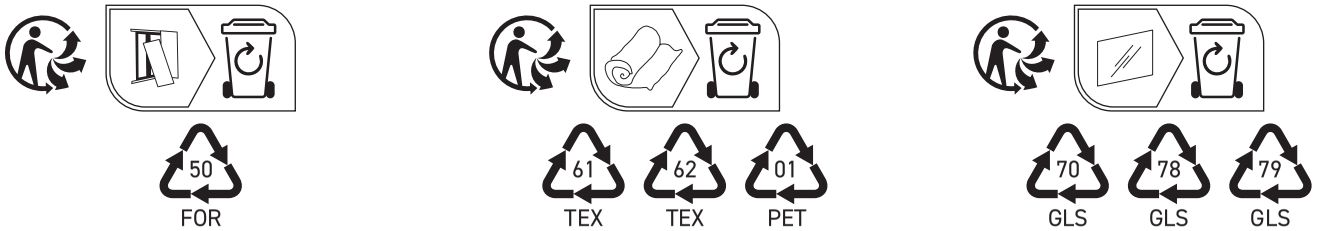

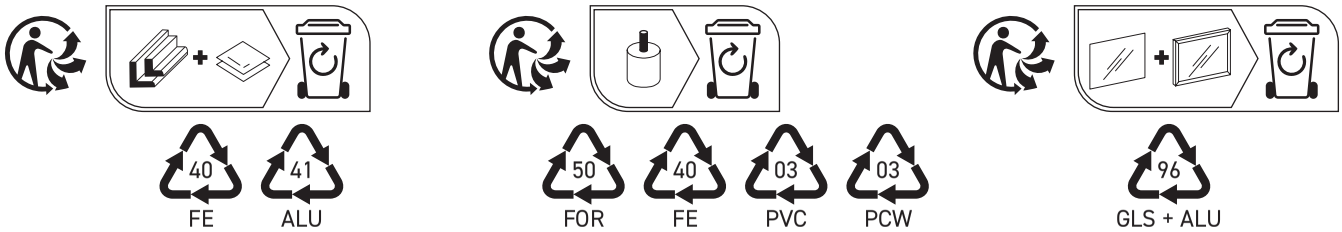

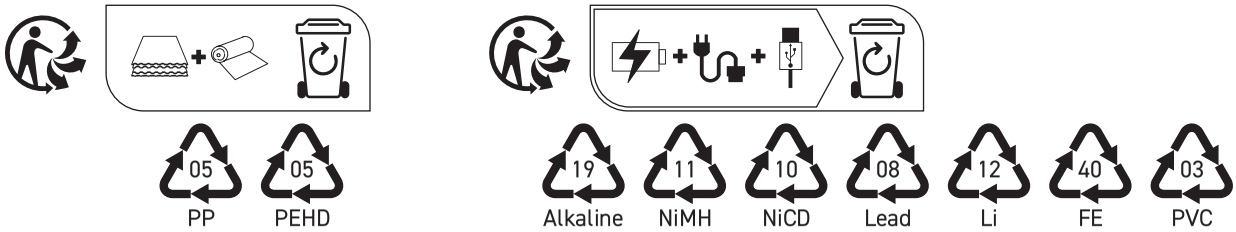

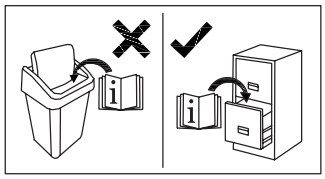

Producent - Produzent- Üretici - Producteur - Výrobce - Termelő - Producer -Produttore - Producător - Productor

MEBLE LASKI KACZOROWSKA SP.K.

Laski, ul. Kępińska 21, 63-620 Trzcinica
meble-laski@meble-laski.com.pl

Uwaga - Upozornìní - Achtung - Attention - Caition - Figyelem
Attenzione - Opgelet - Atenţie - Upozornenie - Dikkat

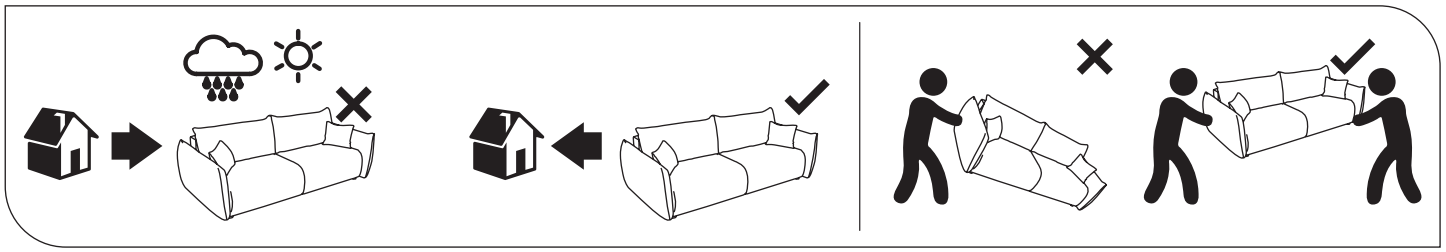

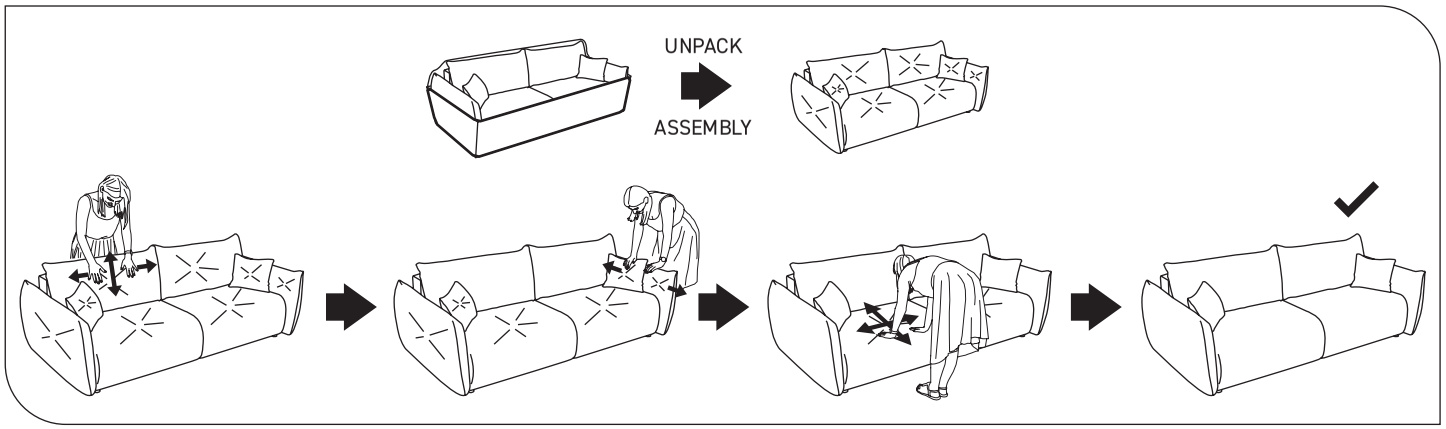

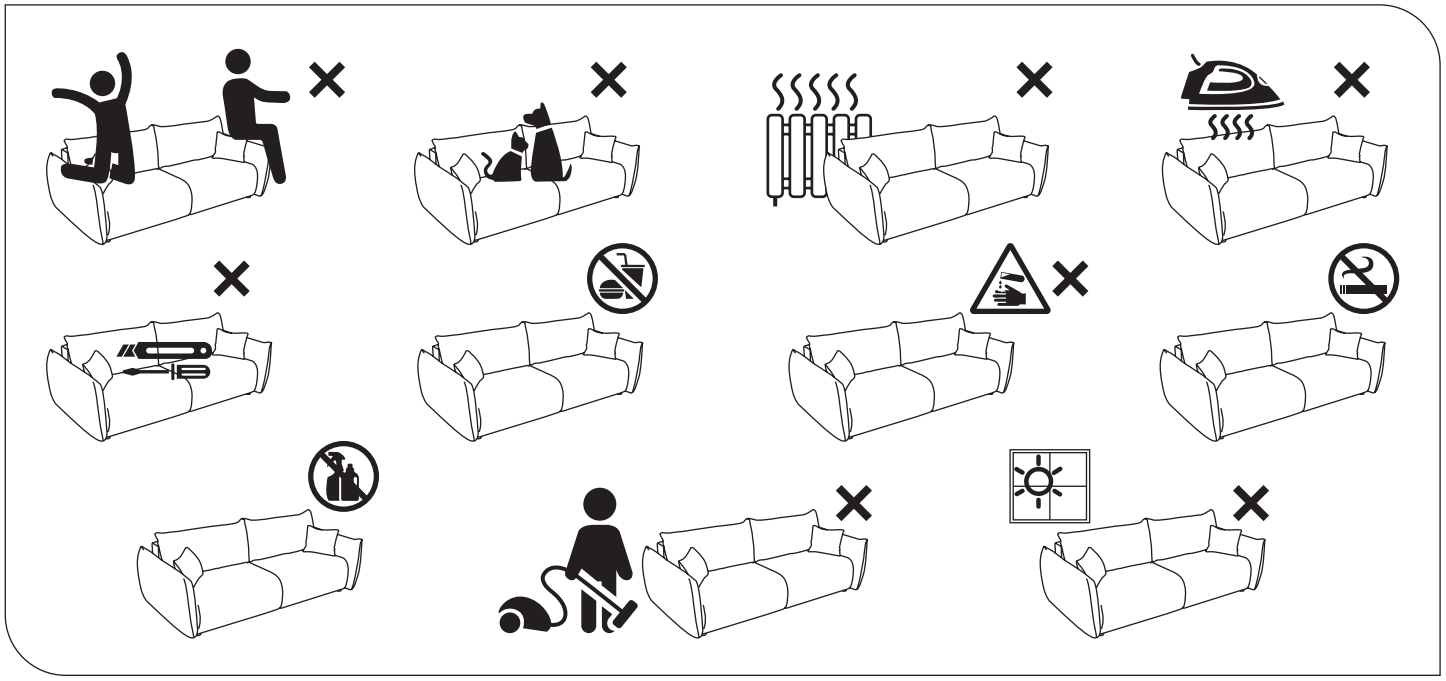

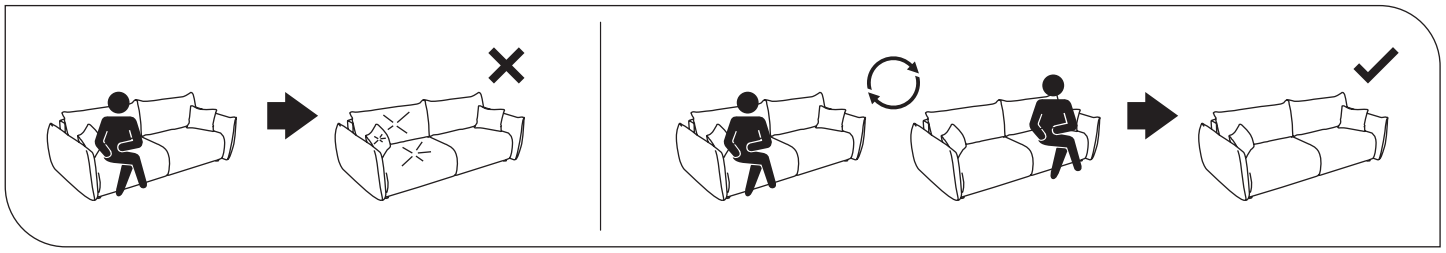

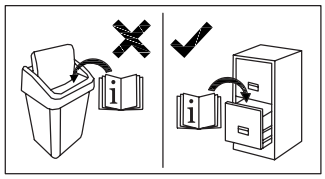

Producent - Produzent- Üretici - Producteur - Výrobce - Termelő - Producer -Produttore - Producător - Productor

MEBLE LASKI KACZOROWSKA SP.K.

Laski, ul. Kępińska 21, 63-620 Trzcinica
meble-laski@meble-laski.com.pl

Uwaga - Upozornìní - Achtung - Attention - Caition - Figyelem Attenzione - Opgelet - Atenţie - Upozornenie - Dikkat

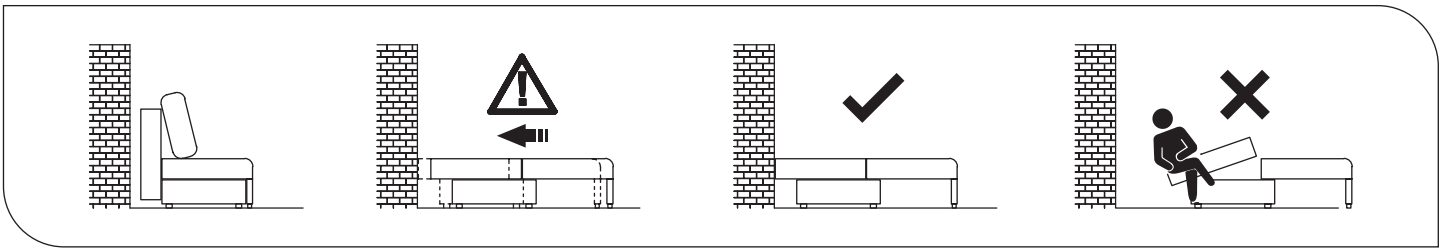

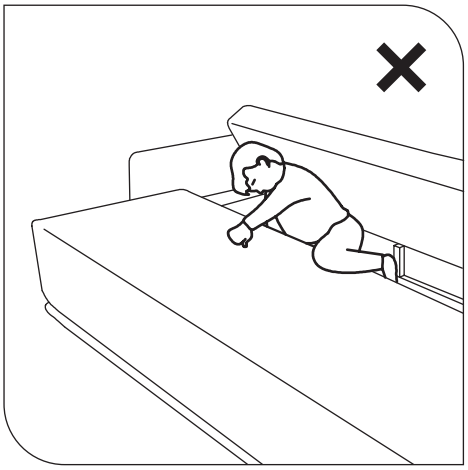

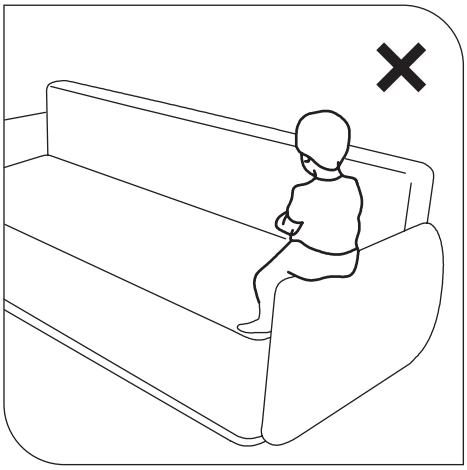

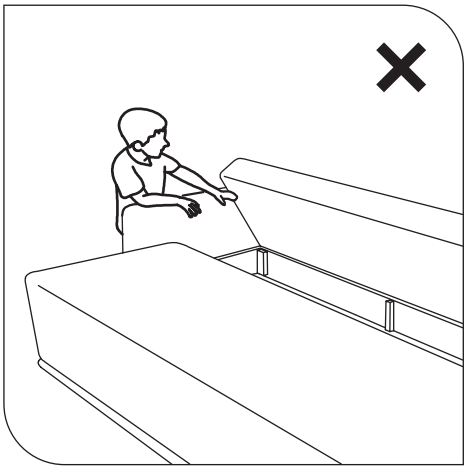

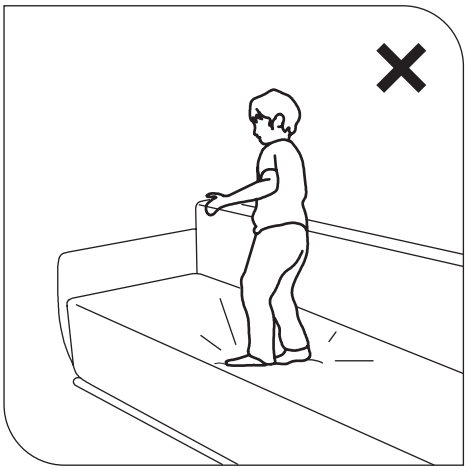

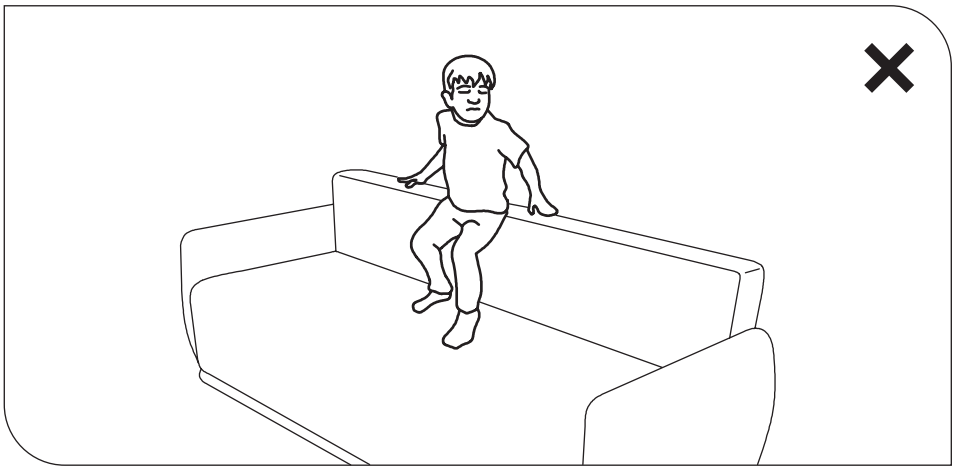

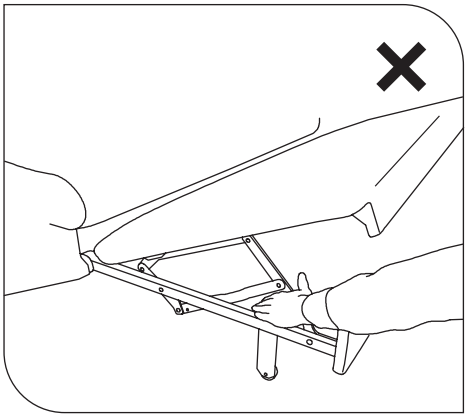

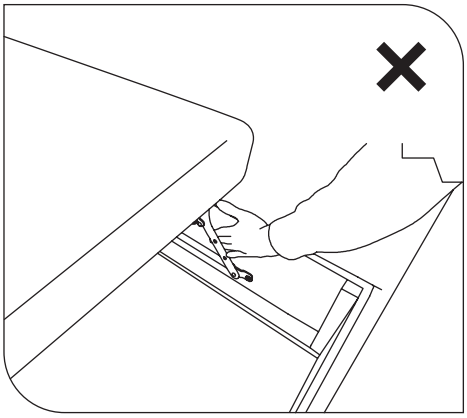

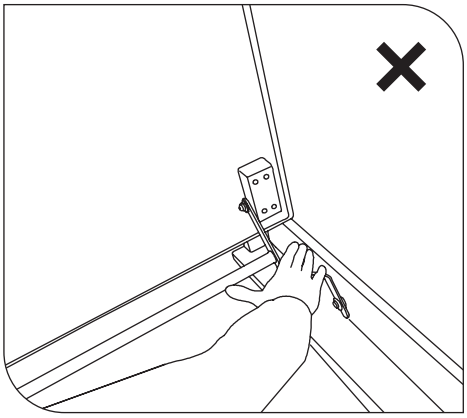

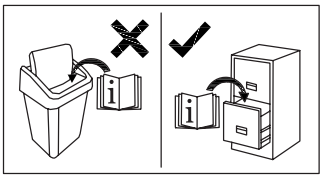

Producent - Produzent- Üretici - Producteur - Výrobce - Termelő - Producer -Produttore - Producător - Productor

MEBLE LASKI KACZOROWSKA SP.K.

Laski, ul. Kępińska 21, 63-620 Trzcinica
meble-laski@meble-laski.com.pl